LEHMANN®
www.lehmann-locks.com

1. Příklad korpusu a výpočet tyče SVS3

- Požadovaný korpus s vnitřní výškou korpusu 500 mm s tužkovníkem a 3 zásuvkami s různými výškami čílek (Tyč má jen 3 západky, protože tužkovník je blokován přímo zámkem)

- **7,5 HE**= 1HE+1,5HE+2,5HE+2,5HE = 64mm + 96mm + 160mm + 160mm

Příklad: **7,5HE** (1+1,5+2,5+2,5) (další příklady - viz předchozí strana)

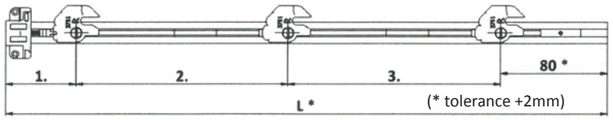

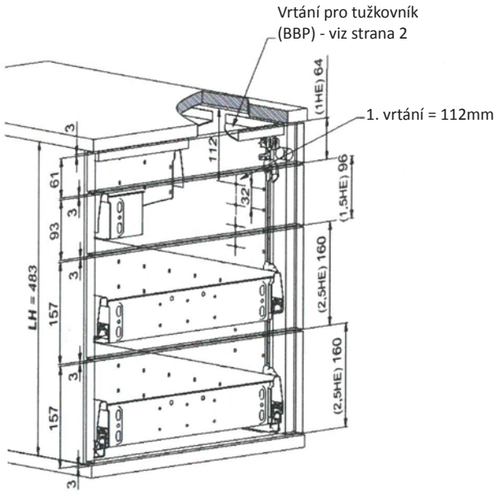

L tyč = 1HE+1,5HE+2x(2,5HE) -**27** = 64+96+160+160-**27** = **453mm**
LH výška korpusu
(vnitřní) = 1HE+1,5HE+2x(2,5HE) +**3** = 64+96+160+160+**3** = **483mm**

Poloha západek
1. (1+1,SHE)-107= 160-107 = **53mm**
2. 2,5HE = **160mm**
3. 2,5HE = **160mm**

2. Zkrácení tyče a její osazení podle korpusu

1. Zkraťte tyč (A). *)
2. Povolte rozvoru
3. Vyjměte odpovídající díly

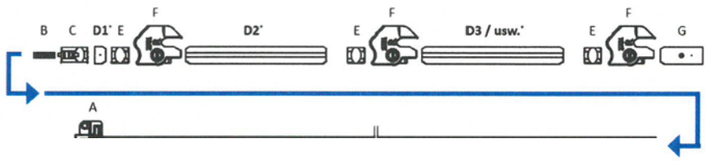

*) Stanovené hodnoty, viz přední strana.

3. Upevnění dílů

1. Otočte jednu západku (F) rukou.
2. Všechny osazené díly posuňte nahoru tak, aby byla pružina (B) zcela stlačená a podržte je v této poloze.
3. Utáhněte rozvoru (G) klíčem s vnitřním šestihranem (SW 1,5)

4. Zkouška funkce

1. Otočte jednu západku (F) rukou.
2. Již nesmí být možné otočit žádnou z ostatních západek (F).
3. Západky se musí otáčet lehce. Jinak posuňte rozvoru (G) o něco níže.

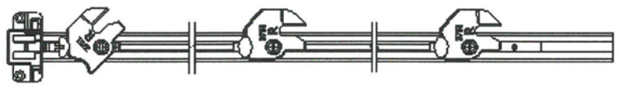

5. Montáž tyče SVS3

1. Upevněte smontovanou tyč SVS3 do polohy k našroubování.
2. Namontujte vedení, zásuvky a čílka. Tím se tyč zafixuje!

LEHMANN®
www.lehmann-locks.com

CZ
D65978

NÁVOD K MONTÁŽI CENTRÁLNÍHO UZAMYKÁNÍ SVS3

BBP OrgaAer

- Zajišťuje vzájemné blokování zásuvek.
- Brání nekontrolovanému vysunutí několika zásuvek.
- Omezuje vyklápění či převrácení. Snižuje riziko úrazu, věcných škod, „nepořádku“.
- Montáž s tužkovníkem OrgaAer
- Je možné zablokovat několik zásuvek pomocí jednoho zámku.
- Centrální uzamykání SVS3 se může používat samostatně bez zámku, čistě jako blokace proti vytažení.
- Pro systém BBP (Orga Aer) v rastru 32.
- Až pro 6 zásuvek a pro skříně do světlé výšky 1000 mm.

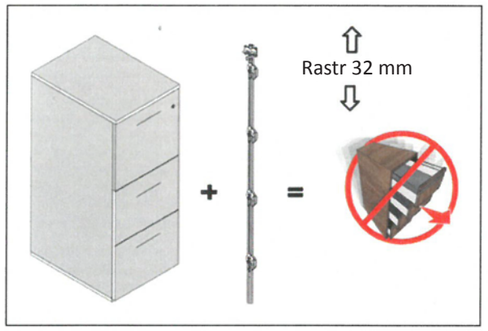

Seznam dílů

(A) Tyč SVS3 (osazená), obsaženy jsou následující díly
(B) Pružina
(C) Zarážka
(D) Vložky pro rastr 32
(E) Blokovací šoupátko
(F) Západka pravá
(G) Rozvora k našroubování
(H) Klíč s vnitřním šestihranem

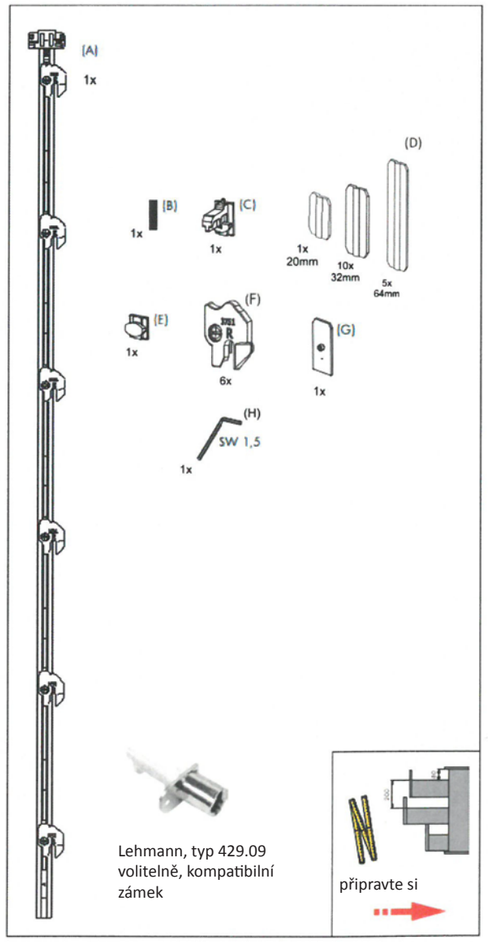

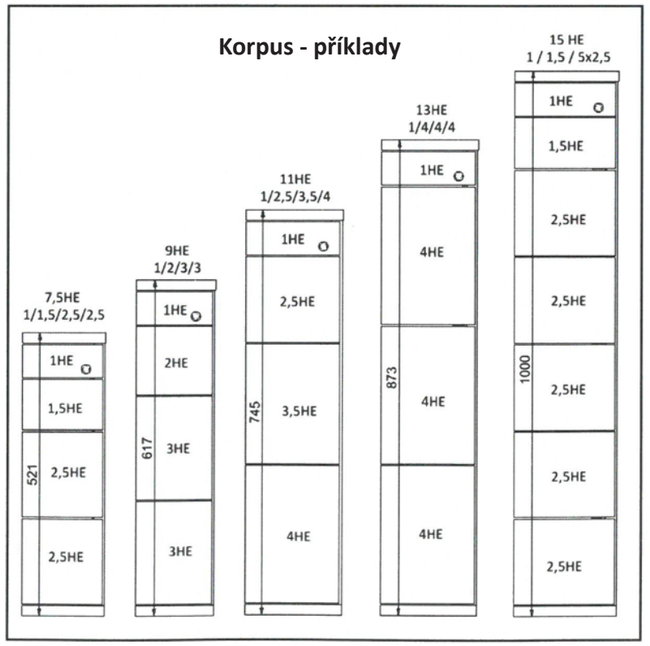

LEHMANN®
www.lehmann-locks.com

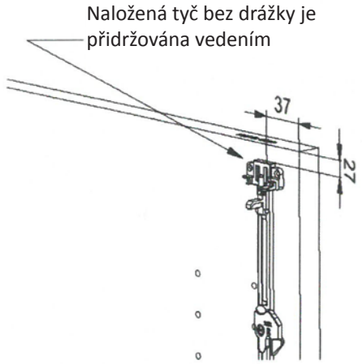

Příprava

Na pravé straně korpusu není nutná drážka.
Rozměr 37 mm vychází z integrovaného přidržovacího třmenu v upevnění vedení.

Vzorový korpus odpovídající tyči ze sady 15HE

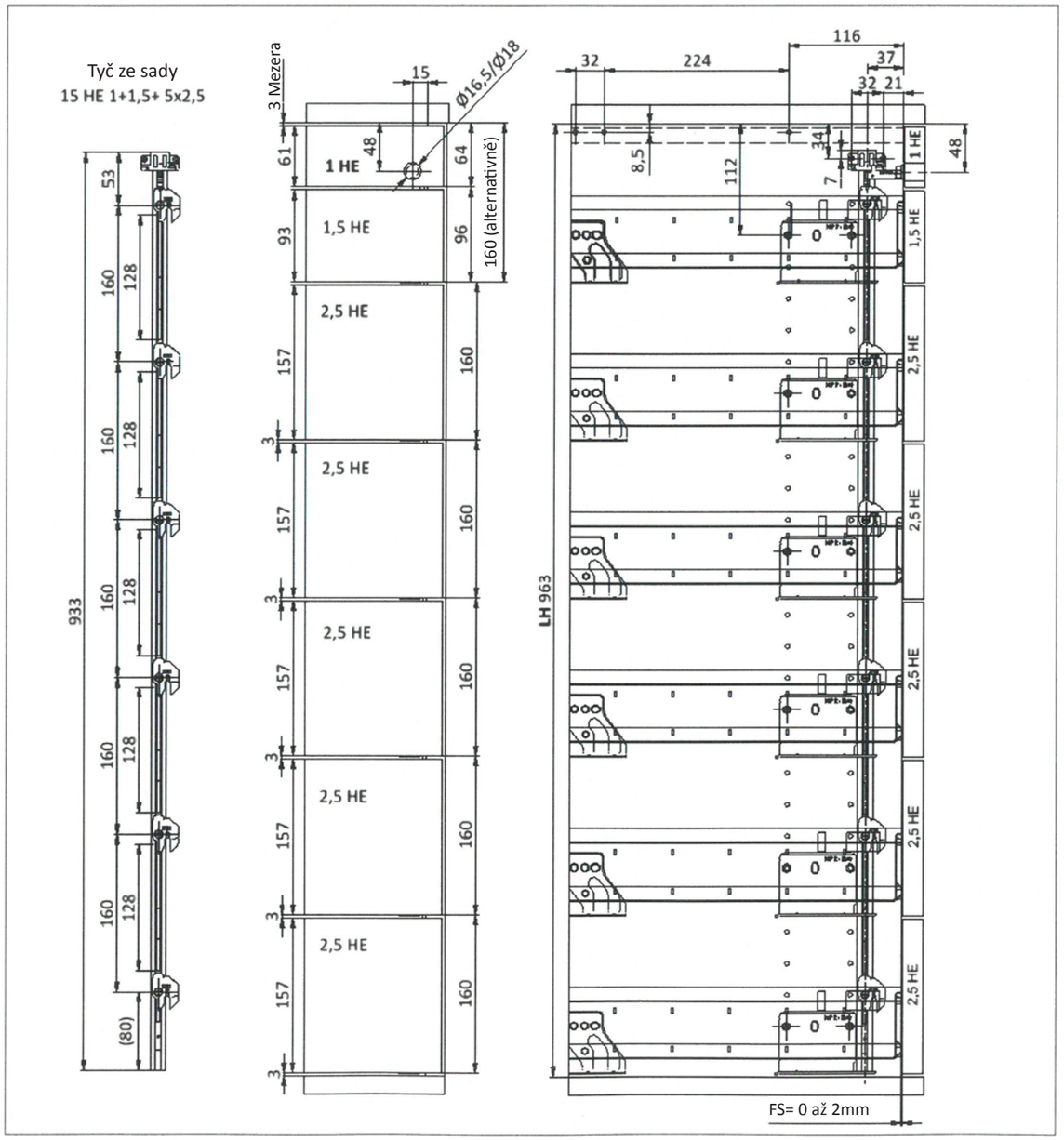

LEHMANN®
www.lehmann-locks.com

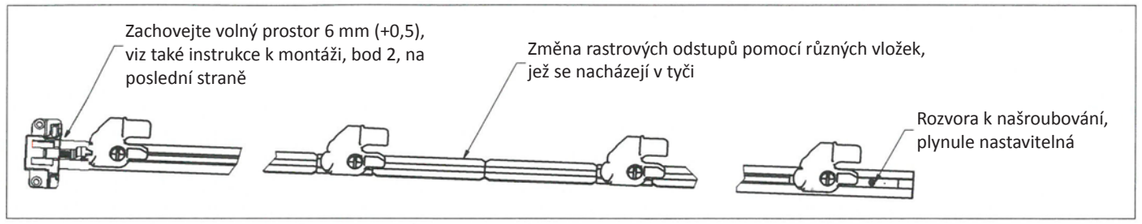

HE = výšková jednotka (např. 128 mm)
BH = výška čílka (např. 125 mm)
F = mezera (3 mm)
HE = BH + F
BH = HE - F

1 HE= 64 mm
(2x32)
2 HE= 128 mm
2,5 HE= 160 mm
3 HE= 192 mm
3,5 HE= 224 mm
4 HE= 256 mm
4,5 HE= 288 mm
5 HE= 320 mm
5,5 HE= 352 mm

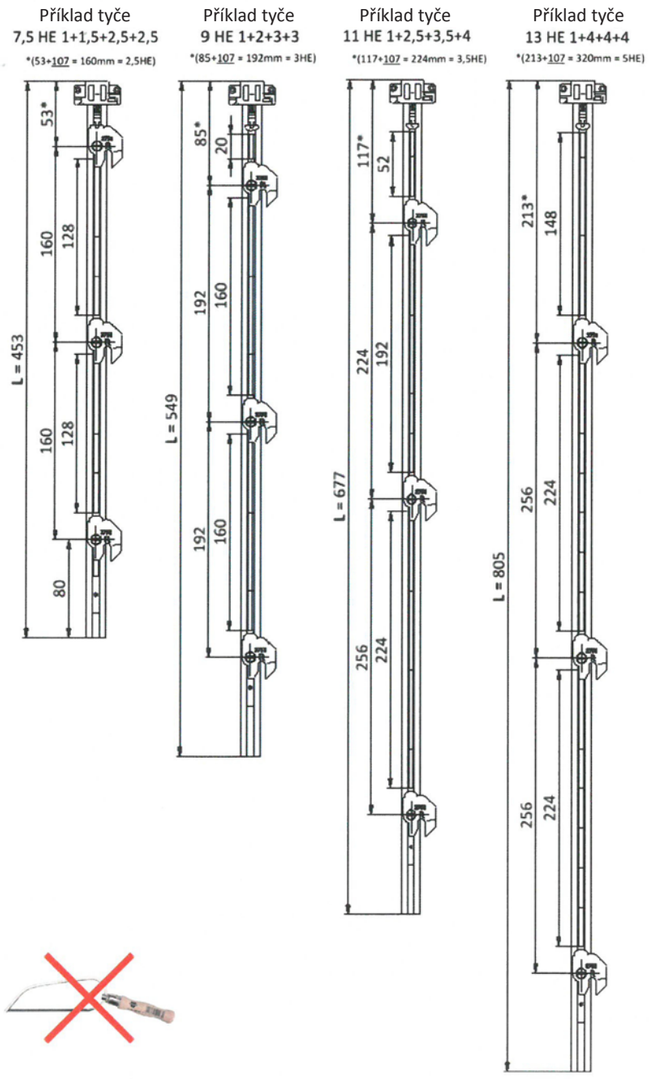

Příprava

* Odstup - 32 = celková délka vložky
např. 160 - 32 = 128 (64 +32+32)

Délka tyče se počítá následovně
L = (HE x64) - 27
např. L = (13 x64) - 27 = 805 (tolerance +2)