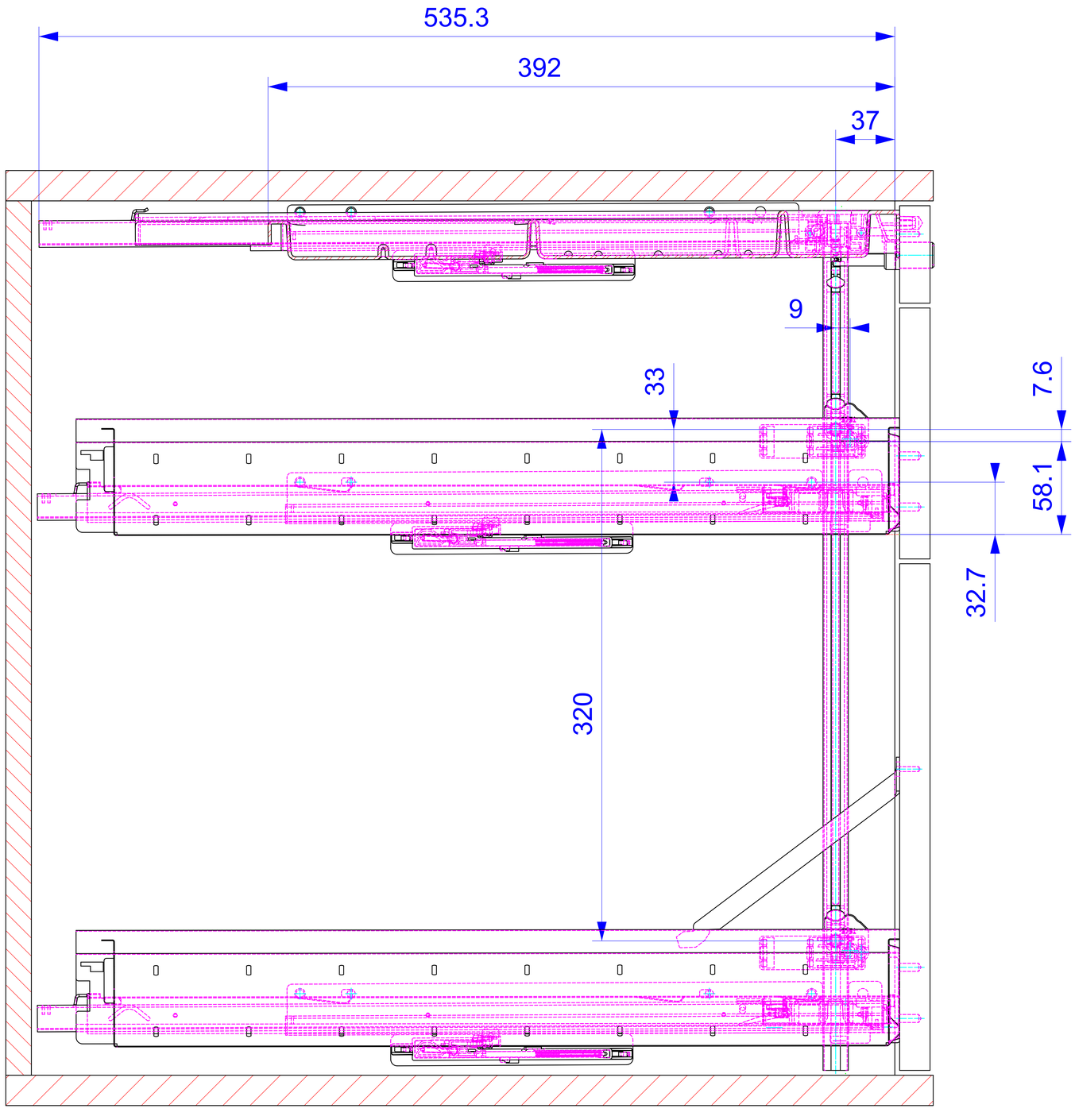

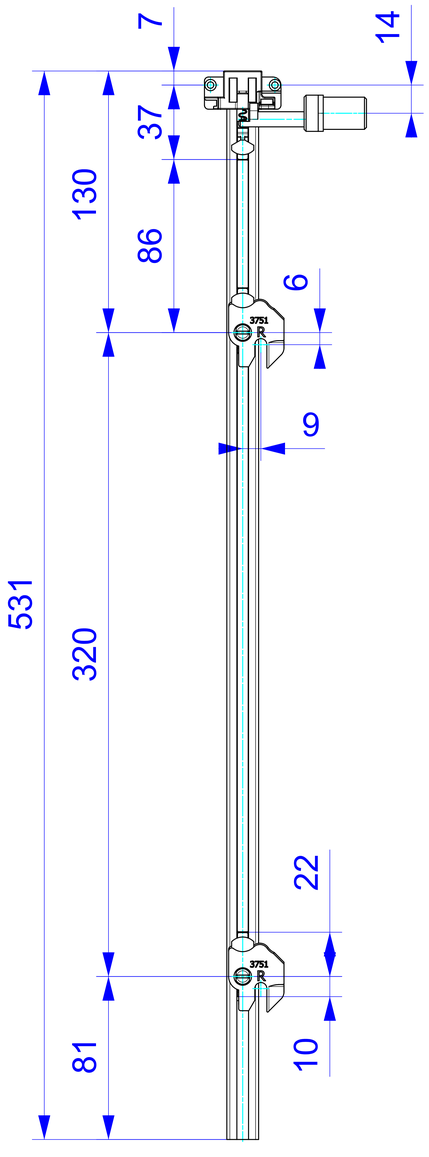

System: TopSolid				Maßstab: 1:1	Position - Menge -
					Material: - -
		2022	Datum	Name	Container-TipAer Raster32
		Bearb.	21.01.	V.F.	NL550TA; 1HE-2,5HE-5HE; MA 0735
		Gepr.			
		Norm			
		BBP Marbach/N.			Demos Typ5
Zust.	Änderungen	Datum	Name	Datenname	Blatt 3 / 3 A0